Unkraut Fuchs

DE **Bedienungsanleitung**

Unkrautvernichter

Unkrautfuchs 4.0

Art.Nr. 600400
EAN-4260729382085

INHALT

Technische Daten 4
Montage 5
Bedienungsanleitung 13
Arbeiten mit heißem Wasser 21
Wartung und Reparatur 25
Sicherheitshinweise 37
Verpackung und Symbole 45
Gewährleistung 48
EC Konformitätserklärung 49

Produktname	Unkrautfuchs 4.0
Produkttyp	Unkrautvernichter
Modell	Unkrautfuchs 4.0
Art. Nr.	600400
Leistung	60 kW Brenner, 500 Watt Wasserumpe
Spannung	Wechselstrom 230V/50 Hz
Heizung	60kW
Sprühdruck heißes Wasser	8 bar
Heißwasserdurchfluss	10 L/min
Aufheizzeit	60-120 s
Heißwassertemperatur	~95 °C (194 °F)
Kraftstoff Tank Volumen	30 L
Kraftstoff Verbrauch	5,1 L/h
Wasserbeständigkeit Schutzart	IPX5
Abmessung	115,5 x 73,0 x 91,0 cm
Gewicht	158 kg

MONTAGE

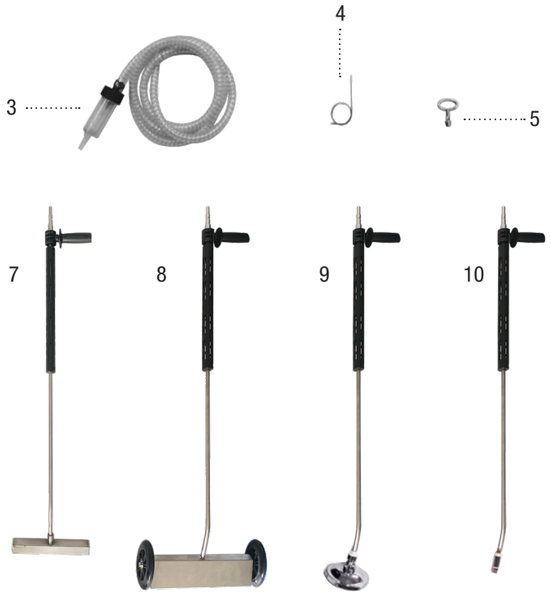

STÜCKLISTE

1 Hauptkörper der Maschine
2 Abgasabdeckung
3 Wasser-Ansaugschlauch inkl. Filter
4 Reinigungsnadel
5 Schlüssel für den Schaltschrank
6 Heißwasser-Pistole
7 Heißwasser Lanze 20 cm*
8 Heißwasser-Lanze XXL*
9 Heißwasser-Lanze Brause*
10 Heißwasser-Lanze Druck*
11 Auslassschlauch

* gekennzeichneten Artikel sind separat erhältlich

Entfernen Sie die beiden Schrauben an der Gehäuseabdeckung (Bild 8).

Setzen Sie die Abluftabdeckung (10) wie in der Abbildung gezeigt auf das Gerät (1) und achten Sie darauf, dass die Öffnung in Richtung Wassertrommel zeigt (Bild 9).

Ziehen Sie die beiden Schrauben fest, um die Abdeckung zu befestigen (Bild 10).

ACHTUNG: Vor der Erstinbetriebnahme

Öffnen Sie den Schaltschrank mit dem beiliegenden Schlüssel und schalten Sie die elektrische Sicherung ein. (Bild 10a)

Bild 8

Bild 9

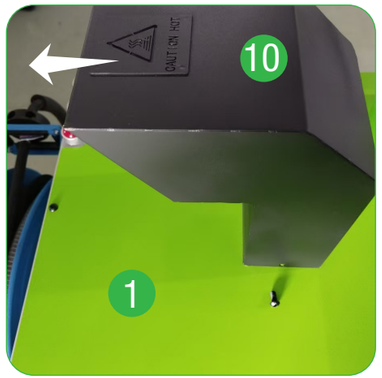

Bild 10

Bild 10a

Anschließen des Auslassschlauchs an die Pistole

Richten Sie das Gewinde am Schlauch (5) an das Gewinde an der Spritzpistole aus. (6) Zum Anziehen im Uhrzeigersinn drehen.

WARNUNG! Die Schraubverbindung darf nur bei vollständig abgekühltem Gerät gelöst werden - Verbrennungsgefahr” Mit Ausrufezeichen

Greifen Sie das Verbindungsstück nur am oberen Teil.

Lanze an Pistole anschließen

Richten Sie die Lanze (7/8/9/10) der Pistole (6) aus, schieben Sie die Verriegelung an der Pistole nach vorne, stecken Sie die Lanze in die Pistole und lösen Sie schließlich die Verriegelung an der Pistole, um diese zu arretieren.

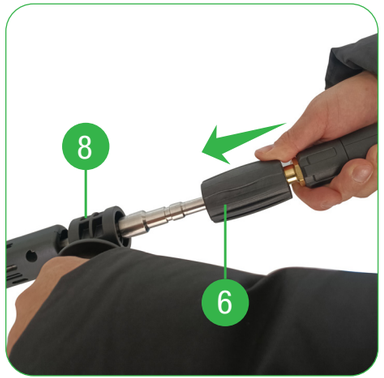

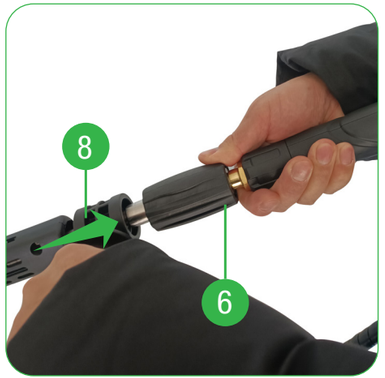

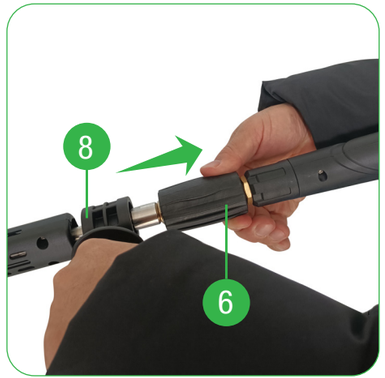

BEDIENUNGSANLEITUNG

Verwenden Sie Leitungswasser.

Verwenden Sie nur Kabeltrommeln, die für 500 W ausgelegt sind. Das Kabel muss vollständig abgewickelt sein.

Halten Sie den Pistolenhebel während der Aufheizphase und während der Arbeit kontinuierlich gedrückt.

Entkalken Sie das Gerät in regelmäßigen Abständen.

Das Gerät muss frostfrei gelagert werden!

BEDIENFELD

LED Anzeige

ERROR Knopf

Wenn der Alarm während des Startvorgangs blinkt, kann ein Defekt vorliegen. Bitte kontaktieren Sie den Kundenservice.

EIN / AUS Knopf

Stellen Sie den Netzschalter auf „EIN“, um das Gerät einzuschalten. Das Display geht an.

Betriebsschalter

Heiß - Schalten Sie auf “Heiß” um heißes Wasser zu sprühen.

Kalt - Schalten Sie auf “Kalt” kaltes Wasser zu sprühen.

LED Anzeige

Obere Zeile
Tatsächliche Wassertemperatur in °C

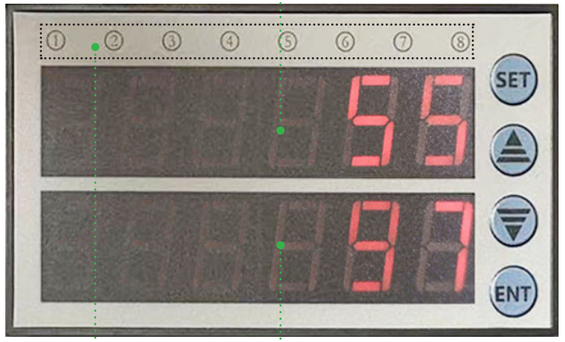

Untere Zeile
Ziel-Wassertemperatur in °C

Status-LEDs

Betriebsleuchte

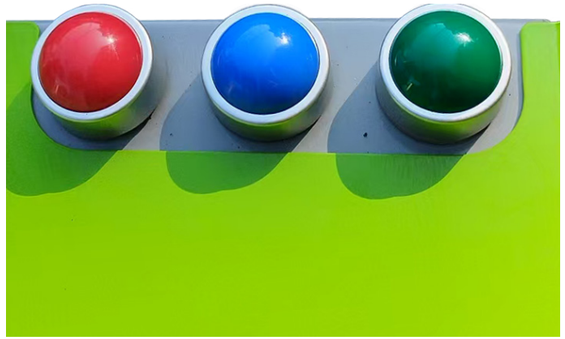

Rot
Status
Wasserzufuhr

Blau
Status
Wassertemperatur

Grün
Kraftstoff-Füllstand

WASSERVERSORGUNG - Druckwasser-Anschluss

Druckwasser-Anschluss: (Wasserdurchfluss größer als 10 L/min) Schließen Sie den Wasserschlauch über die Schnellkupplung am Gerät an (Bild 11). Verbinden Sie das andere Ende mit der Wasserversorgung und drehen Sie im Anschluss das Wasser auf.

Stellen Sie den Hebel für das Ventil in die horizontale Position nach links (Bild 12).

WARNUNG!
Das verwendete Wasser muss frei von Verschmutzungen sein.

Bild 11

Bild 12

WASSERVERSORGUNG - Saugwasser-Anschluss

Schließen Sie den beiliegenden Wasser-Ansaugschlauch am Gerät an. Legen Sie das andere Ende des Ansaugschlauchs mit Filter (Bild 13) in den Wassertank und stellen Sie den Hebel für das Ventil auf die horizontale Position nach rechts (Bild 14).

HINWEIS! Wenn die rote Betriebslampe auf dem Gerät und die 2. LED auf dem Bedienfeld leuchtet, ist die Wasserzufuhr zu gering. Bitte lesen Sie die Fehlerbehebung für weitere Schritte (Bild 15).

Bild 13

Bild 14

Bild 15

Einstecken

Anschluss an eine externe Stromquelle (Bild 16)
Verbinden Sie den Stecker mit einer externe Wechselstromquelle (230 V, 50 Hz, Leistungsaufnahme ca. 500 Watt).

Bild 16

Einschalten

Wenn die Stromversorgung angeschlossen ist und der EIN/AUS Schalter auf EIN gestellt wird leuchtet die Anzeige (Bild 17).

Bild 17

Ausschalten

1. Schalten Sie den Betriebsschalter von „Heiß“ auf „Kalt “. Die Heizung wird abgeschaltet.
2. Halten Sie den Hebel der Heißwasser-Pistole gedrückt, um das heiße Wasser abzulassen, bis die Wassertemperatur unter 40 °C gefallen ist.
3. Schalten Sie den Wasser-Schalter auf „Stop“.
4. Unterbrechen Sie die Wasserzufuhr und lassen Sie das restliche Wasser aus den Leitungen ab. Druckwasser-Anschluss: Wasserhahn vollständig zudrehen Saugwasser-Anschluss: Ansaugschlauch aus dem Wasserbehälter entfernen.
5. Schalten Sie den EIN/AUS Schalter auf “AUS”.

Kraftstoff nachfüllen

Öffnen Sie den Tankdeckel und füllen Sie PKW-Dieselkraftstoff ein. (Bild 18)

WARNUNG: Verwenden Sie keinen Biodiesel!

Bild 18

HINWEIS: Wenn die grüne Betriebsleuchte auf der Oberseite des Gerätes Blinkt und die 1. LED auf dem Bedienfeld, ist der Kraftstoff-Füllstand zu niedrig. Lesen Sie die Fehlerbehebung für weitere Schritte.

ARBEITEN MIT HEIßEM WASSER

Heißwasserpistole und Lanze anschließen

Schließen Sie die Heißwasserpistole (6) gemäß der Beschreibung an den Auslassschlauch an.

Schließen Sie die entsprechende Heißwasserlanze (7/8/9/10) gemäß der Beschreibung an die Heißwasserpistole (6) an.

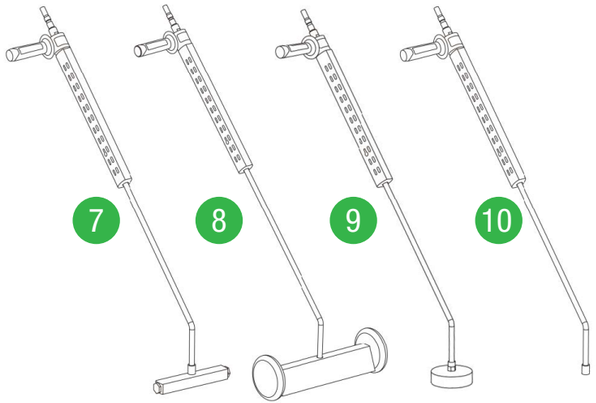

Schalten Sie den Wasser-Schalter auf “Heiß”

Nach dem Einschalten des Geräts wird auf dem Display die Temperatur des heißen Wassers angezeigt. Wenn die Temperatur 90 °C überschreitet, kann mit der Unkrautbekämpfung begonnen werden. Wenn die Temperatur 95 °C erreicht leuchtet zusätzlich die blaue Betriebsleuchte oben am Gerät.

Nehmen Sie dafür die Pistole (6) aus der Halterung und drücken Sie den Knopf, um die Arretierung zu lösen. Richten Sie die Wasserdüse auf das Unkraut oder den Boden. Drücken Sie den Griff (B) und halten Sie ihn gedrückt, während sich das Gerät Aufheizt. Nach 2–3 Sekunden springt das Dieselverbrennungssystem an und die Maschine arbeitet im Heißwasserbetrieb (Bilder 20 und 21).

Bild 19

Bild 20

Bild 21

Unkrautentfernung

Richten Sie die Düse nahe am Unkraut aus (so nah wie möglich, optimal sind etwa 5 cm) und sprühen Sie die Pflanze mindestens 5 Sekunden lang ein. Für beste Ergebnisse 2-3 Mal für jeden Bereich anwenden.

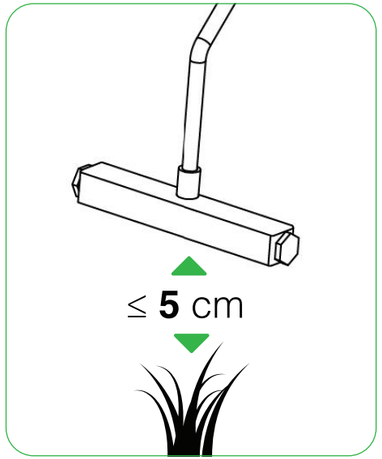

WARTUNG UND REPARATUR

Reinigung der Wasserdüsen

Wenn der Wasserstrahl nicht gleichmäßig ist, kann sich Schmutz oder Kalk in der Düse befinden. Schalten Sie die Maschine aus, zerlegen Sie die Lanze, führen Sie die Nadel in das Düsenloch ein und reinigen Sie sie von den Verunreinigungen, bauen Sie die Lanze wieder zusammen, schalten Sie die Maschine ein und prüfen Sie, ob der Wasserstrahl jetzt glatter ist.

Reinigung der Wasserdüsen

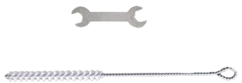

Wenn der Wasserstrahl immer noch nicht gleichmäßig ist, entfernen Sie beim Zubehör “Heißwasserlanze 20 cm” die Abdeckschrauben an 2 Seiten mit einem Maulschlüssel und reinigen Sie das Innere mit einer Bürste, bauen Sie die Lanze wieder zusammen, schalten Sie die Maschine ein und prüfen Sie, ob der Wasserstrahl jetzt glatter ist.

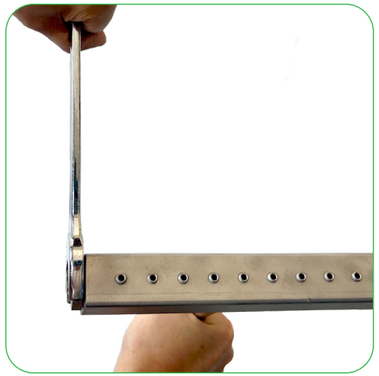

Reinigung der Wasserdüsen

Wenn der Wasserstrahl immer noch nicht gleichmäßig ist, entfernen Sie beim Zubehör “Heißwasserlanze 20 cm” die Abdeckschrauben an 2 Seiten mit einem Maulschlüssel und reinigen Sie das Innere mit einer Bürste, bauen Sie die Lanze wieder zusammen, schalten Sie die Maschine ein und prüfen Sie, ob der Wasserstrahl jetzt glatter ist.

Wasser ablassen

Vor dem Ausschalten muss das Wasser aus dem Heizkessel abgelassen werden. Beachten Sie dafür alle Schritte unter dem Punkt “Ausschalten” auf Seite (Seitenzahl hinzufügen, wenn klar ist auf welcher Seite Ausschalten ist.

Lagerung

WARNUNG! Das Gerät muss frostfrei gelagert werden. Ordnungsgemäß in einem trockenen, gut belüftetem und vor Witterungseinflüssen geschützten Raum lagern. Darf nicht im Freien gelagert werden.

Eisbildung kann zu Rissen im System führen. Daher ist zur Wartung der Maschine vor dem Winter äußerst wichtig und notwendig, das restliche Wasser aus der Maschine abzulassen und gegebenenfalls Frostschutzmittel zu verwenden. Es kann jedes nicht korrosive Frostschutzmittel verwendet werden. Verwenden Sie Druckluft, um das gesamte Wasser aus den Maschinenrohren zu entfernen.

1. Lassen Sie das restliche Wasser aus dem Gerät und dem Brenner ablaufen.

2. Ziehen Sie das Netzkabel ab.

3. Wischen Sie das Wasser vom Gerät ab, um Schimmel und Rost zu vermeiden.

4. Demontieren Sie die Heißwasserpistole und den Auslassschlauch, rollen Sie diesen auf und lagern Sie den Schlauch ordnungsgemäß.

5. Es wird dringend empfohlen, alle offenen Anschlüsse zu verschließen, um Verschmutzungen während der Lagerung zu vermeiden: Wasserzulauf, Heißwasserauslass, Schlauch und Ein- und Auslass der Heißwasserpistole.

6. Es wird empfohlen, es mit einer wasserdichten Plane abzudecken, um Rost und Feuchtigkeit zu vermeiden.

7. In Umgebungen mit hoher Luftfeuchtigkeit sollten Sie Trockenmittel oder Calciumchlorid verwenden, um die Geräte vor Rost zu schützen.

Es ist minderjährigen Personen strengstens untersagt das Gerät zu bedienen. Deshalb muss das Gerät außerhalb der Reichweite von minderjährigen aufbewahrt werden, um Unfälle und Verletzungen zu vermeiden.

Es muss außerhalb der Reichweite von Minderjährigen aufbewahrt werden, um Unfälle und Verletzungen zu vermeiden.

Hinweise zur täglichen Wartung

Führen Sie eine Sichtkontrolle durch und überprüfen Sie folgende Punkte:
1. Stellen Sie sicher, dass während des Betriebs kein Wasser aus der Wasserpistole tropft oder austritt.
2. Stellen Sie sicher, dass kein Wasser aus dem Zulauf- und Ablassschlauch und den externen Verbindungsstellen der Maschine tropft oder austritt.
3. Stellen Sie sicher, dass der externe Filter des Wasser-Ansaugschlauchs (3) nicht verstopft ist.
4. Stellen Sie sicher, dass kein Öl aus der Maschine austritt.

Hinweise zur regelmäßigen Wartung

1. Führen Sie regelmäßig Entkalkungsvorgänge durch.
2. Wechseln Sie das Schmieröl in der Pumpe in regelmäßigen Abständen. Siehe (Seite 31) Wechsel des Schmieröls der Pumpe.
3. Überprüfen Sie regelmäßig, ob die Kabelverbindungen und Anschlüsse locker sind. Ziehen Sie sie bei Bedarf wieder fest.
4. Überprüfen Sie regelmäßig den Filter des Wasser-Ansaugschlauchs (3). Reinigen oder ersetzen Sie ihn bei Bedarf.
5. Wenn die Wartungserinnerung angezeigt wird, muss der Kraftstofffilter ersetzt werden, bitte kontaktieren Sie den Kundendienst. (Display LED Nr. 3 leuchtet).

Entkalken

⚠ Um die Ansammlung von Kalk zu verhindern und somit Schäden am Gerät, müssen das Gerät und die Lanzen mit einem Maschinenentkalker (ohne Essig) regelmäßig gereinigt werden. Z.B. falls die Düsen verkalkt sind, das Gerät länger als 3 Monate gelagert wurde und spätestens nach 120 Betriebsstunden.

1. Schalten Sie das Gerät aus.
2. Stellen Sie etwa 20 Liter Entkalkungslösung gemäß den Anweisungen des Entkalkungsmittels in einem Behälter her.
3. Legen Sie den Ansaugschlauch inkl. Filter (3) in die Entkalkungslösung.
4. Stellen Sie die Wasserversorgung auf Saugwasser-Anschluss (Bild 24).
5. Drehen Sie den Netzschalter auf „ON“ und dann den Modusschalter auf „heiß“(Bilder 22 und 23).
6. Betätigen Sie den Griff an der Pistole und lassen das Wasser für 2 Minuten wieder in den Behälter mit der kalten Entkalkungslösung laufen.
7. Lassen Sie den Griff los und das Gerät für eine Stunde (Einwirkzeit) stehen. Den Modusschalter währen dessen auf Stopp stellen, Netzschalter auf Off.
8. Schalten Sie das Gerät wieder ein und spülen es nun für 5 Minuten mit frischem, kaltem Leitungswasser ohne Entkalker (Netzschalter ein, Modusschalter auf „kalt“ - Die Entkalkungslösung kann im Abfluss entsorgt werden)
9. Das Gerät ist nun entkalkt und kann wieder verwendet werden.

Wechsel des Schmieröls der Pumpe.
Kontaktieren Sie den Kundendienst für mehr Informationen unter info@haussmann-shop.de.

Wechsel des Kraftstoff-Filters
Status-LED Nr. 3 leuchtet. Kontaktieren Sie den Kundendienst für mehr Informationen unter info@haussmann-shop.de.

Bild 22

Bild 23

Bild 24

Erläuterung der Status-LEDs

LED Nummer	Bedeutung
1	AN: Kraftstofftank ist leer
2	AN: Wasserstand gering
3	AN: Maschinenwartungserinnerung zum Tausch des Kraftstoff-Filters. Schalten Sie die Maschine aus und wenden Sie sich an den Kundendienst.
4	AN: Heißwasserpistole – Hebel ist nicht gedrückt AUS: Heißwasserpistole – Hebel ist gedrückt
5	AN: Brenner ist in Betrieb AUS: Brenner ist nicht in Betrieb
6	AN: Zündtransformator aktiv (Schaltung futnkoiniert korrekt) AUS: Zündtransformator nich aktiv (deutet bei eingeschaltenem Zustand der Maschine auf einen Defekt hin)
7	AN: Ölpumpe aktiv AUS: Ölpumpe nicht aktiv
8	AN: Lüftung aktiv AUS: Lüftung nicht aktiv

Erläuterung der Betriebsanzeige auf der Oberseite der Maschine

Status der Anzeigeleuchte	Ursache	Lösung
Das blaue Licht leuchtet.	Die tatsächliche Wassertemperatur beträgt ≥95°C.	Normaler Betriebszustand, keine Maßnahmen erforderlich.
Die rote Lampe oben auf dem Gerät blinkt + Lampe Nr. 2 auf dem Bedienfeld blinkt.	Wasserzufuhr zu gering.	Stoppen Sie den Betrieb, überprüfen Sie die Wasserzufuhr und beheben Sie das Problem. Starten Sie den Betrieb erneut. Drücken Sie die Taste „ENT“, um den Alarm zu löschen.
Die grüne Betriebsleuchte auf der Oberseite des Geräts blinkt + die LED Nr. 1 auf dem Bedienfeld blinkt	Kraftstoff-Füllstand zu niedrig.	Stoppen Sie den Motor, füllen Sie sauberen Dieselkraftstoff nach und starten Sie den Motor erneut. Drücken Sie die Taste „ENT“, um den Alarm zu löschen.
Die blauen, roten und grünen Betriebsleuchte oben auf dem Gerät blinken gleichzeitig + das Licht Nr. 3 auf dem Bedienfeld blinkt.	Wartungshinweis (Wechsel des Kraftstofffilters).	Gerät ausschalten, gemäß den Anweisungen in der Bedienungsanleitung warten (siehe Seite 33) und anschließend wieder einschalten. Die Taste „ENT“ drücken, um die Warnmeldung zu löschen.

Fehlerbehebung

Fehler	Grund	Lösung
Die Pumpe läuft normal, aber aus der Spritzpistole kommt kein Wasser.	Filter am Ansaugschlauchs (3) verstopft.	Reinigen Sie den Filter.
	Das System hat eine Leckage.	Schalten Sie das Gerät aus und wenden Sie sich an den Kundendienst.
	Die Pumpe saugt Luft an.	Schalten Sie das Gerät aus und wenden Sie sich an den Kundendienst.
Die Pumpe ist während des Betriebs ungewöhnlich laut.	Unzureichende Wasserversorgung.	Überprüfen Sie die Wasserversorgung.
	Luft ist in das System eingedrungen.	Überprüfen Sie alle Anschlüsse und dichten Sie sie ab. Ersetzen Sie den Wasser-Zulaufschlauch.
Wasserleckage an der Verbindung zwischen Auslassschlauch und Heißwasserpistole	Dichtung defekt.	Dichtung prüfen und ersetzten (Dichtung am Auslassschlauch, Verbindung zur Pistole).
	Die Schraubverbindung ist locker	Festziehen.

Fehler	Grund	Lösung
Wasserleckage im Inneren.	-	Schalten Sie das Gerät aus und wenden Sie sich an den Kundendienst.
Öl Leckage.	-	Schalten Sie das Gerät aus und wenden Sie sich an den Kundendienst.
Das Verbrennungssystem zündet nicht.	-	Schalten Sie das Gerät aus und wenden Sie sich an den Kundendienst.
Schwarzer Rauch wird ausgestoßen.	Kraftstoff Füllstand zu gering	Schalten Sie das Gerät aus und wenden Sie sich an den Kundendienst.

SICHERHEITSHINWEISE

GEFAHRSTUFEN

GEFAHR
Hinweis auf eine drohende Gefahr, die zu schweren Verletzungen oder sogar zum Tod führen kann.

WARNUNG
Hinweis auf eine potenziell gefährliche Situation, die zu schweren Verletzungen oder sogar zum Tod führen kann.

VORSICHT
Hinweis auf eine potenziell gefährliche Situation, die zu leichten Verletzungen führen kann.

AUFMERKSAMKEIT
Hinweis auf eine potenziell gefährliche Situation, die zu Sachschäden führen kann.

ALLGEMEINE SICHERHEITSHINWEISE

Lesen Sie diese Sicherheitshinweise und die Original-Bedienungsanleitung, bevor Sie das Gerät zum ersten Mal verwenden. Handeln Sie in Übereinstimmung mit ihnen. Bewahren Sie das Heft zum späteren Nachschlagen oder für für zukünftige Besitzer auf.

Neben den Hinweisen in der Betriebsanleitung müssen Sie auch die allgemeinen Sicherheitsvorschriften und Unfallverhütungsrichtlinien des Gesetzgebers berücksichtigen. Anzeichen einer unmittelbaren Gefahr zu erkennen, die zu schweren Verletzungen oder sogar zum Tod führen kann.
Am Gerät angebrachte Warnhinweise und Informationshinweise liefern wichtige Informationen für einen gefahrlosen Betrieb.

GEFAHR
Erstickungsgefahr. Bewahren Sie Verpackungsfolien außerhalb der Reichweite von Kindern auf.

WARNUNG
Verwenden Sie das Gerät nur für den ordnungsgemäßen Gebrauch. Berücksichtigen Sie die örtlichen Gegebenheiten und achten Sie bei der Arbeit mit dem Gerät auf Dritte, insbesondere Kinder.
Nur Personen, die in die Verwendung des Geräts eingewiesen wurden oder ihre Fähigkeit zur Bedienung nachgewiesen haben und ausdrücklich angewiesen wurden, es zu verwenden, dürfen das Gerät verwenden.

Personen mit eingeschränkten körperlichen, sensorischen oder geistigen Fähigkeiten oder Personen mit mangelnder Erfahrung und mangelndem Wissen dürfen das Gerät nur benutzen, wenn sie beaufsichtigt oder in Bezug auf die sichere Verwendung des Geräts unterwiesen wurden und die daraus resultierenden Gefahren verstehen.

Kinder dürfen das Gerät nicht bedienen.

Kinder müssen beaufsichtigt werden, um zu verhindern, dass sie mit dem Gerät spielen.

Bewahren Sie das Gerät außerhalb der Reichweite von Kindern auf, während es eingeschaltet ist und solange es nicht abgekühlt ist.

VORSICHT
Verwenden Sie das Gerät nicht, wenn es zuvor fallen gelassen wurde, sichtbar beschädigt ist oder undicht ist. Sicherheitsvorrichtungen werden zu Ihrem eigenen Schutz bereitgestellt. Ändern oder umgehen Sie niemals Sicherheitsvorrichtungen.

GEFAHR EINES STROMSCHLAGS

GEFAHR
Berühren Sie niemals den Netzstecker und die Steckdose mit nassen Händen.

Schließen Sie das Gerät nur an Wechselstrom an. Die auf dem Typenschild angegebene Spannung muss mit der Spannung der Stromquelle übereinstimmen.

Richten Sie den Wasserstrahl nicht direkt auf Geräte, die elektrische Komponenten enthalten.

Bei Anschluss an eine Wasserquelle kann Wasser durch einen Wasserspeicherbehälter oder direkt an einen Wasserhahn mit einer Durchflussrate von mindestens 10L/min angeschlossen werden.

Verwenden Sie das Gerät nicht in Schwimmbädern, die Wasser enthalten.

Der Netzstecker und die Verlängerungskabelverbindung dürfen sich nicht im Wasser befinden.

WARNUNG
Schließen Sie das Gerät nur an einen elektrischen Anschluss an, der von einer Elektrofachkraft gemäß IEC 60364-1 installiert wurde.

Betreiben Sie das Gerät nur in Feuchträumen, z.B. Badezimmer, die an Steckdosen mit vorgeschaltetem Fehlerstromschutzschalter angeschlossen sind.

Überprüfen Sie das Netzkabel mit Netzstecker jedes Mal vor dem Betrieb auf Beschädigungen. Nehmen Sie das Gerät nicht in Betrieb, wenn wichtige Teile beschädigt sind, wie z.B. Das Netzkabel , Sicherheitsvorrichtungen, Hitzeschutzschläuche, Pistolenhebel. Lassen Sie ein beschädigtes Stromversorgungskabel sofort vom autorisierten Kundendienst / Elektrofachmann austauschen.

Beschädigen Sie das Netzteil und das Verlängerungskabel nicht, indem Sie darüberfahren, es quetschen oder zerren oder ähnliches. Schützen Sie das Stromversorgungskabel vor Hitze, Öl und scharfen Kanten.

Ungeeignete elektrische Verlängerungskabel können gefährlich sein. Verwenden Sie nur elektrische Verlängerungskabel, die für den Außernbereich geeignet sind, mit einem Spritzschutz und einem Kabeldurchmesser von mindestens 5G2,5 mm und die Verbindung muss trocken und vom Boden entfernt gehalten werden.

Ersetzen Sie nur Kupplungen am Netzteil oder Verlängerungskabel durch solche mit dem gleichen Spritzschutz und der gleichen mechanische Festigkeit.

Um die Sicherheit der Geräte zu gewährleisten, verwenden Sie bitte ausschließlich Originalersatzteile, die vom Hersteller bereitgestellt oder vom Hersteller zugelassen sind.

VORSICHT
Bei längeren Betriebspausen und nach Gebrauch das Gerät am Hauptschalter / Geräteschalter ausschalten und den Netzstecker ziehen.

OPERATION

GEFAHR
Der Betrieb in explosionsgefährdeten Bereichen ist verboten.

Beachten Sie beim Einsatz des Gerätes in Gefahrenbereichen (z.B. Tankstellen) die jeweiligen Sicherheitsvorschriften. Es ist verboten, brennbare oder explosive Flüssigkeiten in den Tank zu geben.

WARNUNG
Dieses Produkt darf nur in Schutzkleidung und nicht in Bereichen verwendet werden, die für Personen ohne Schutzkleidung zugänglich sind.

Richten Sie die Düse nicht auf sich selbst oder andere Personen, um Kleidung oder Schuhe zu reinigen.

Verbrühungsgefahr. Berühren Sie den Wasserstrahl niemals aus nächster Nähe mit der Hand und richten Sie ihn nicht auf Menschen oder Tiere.

Verbrühungsgefahr durch hohe Wasserleistung, wenn Sie das Gerät bei der Verwendung um mehr als 30° zur Seite kippen. (Gilt nur für SC 1-Geräte)
Verbrühungsgefahr am Wasserkessel. Lassen Sie den Dampfkessel abkühlen, bevor Sie ihn mit Wasser füllen.

Trennen Sie das Zubehör niemals vom Gerät, während Wasser ausgestoßen wird.

Beim Trennen von Zubehörteilen kann heißes Wasser heraustropfen. Lassen Sie das Gerät zuerst abkühlen. Wechseln Sie während des Betriebs niemals das Zubehör. Lassen Sie das Gerät zuerst abkühlen.

Ersetzen Sie einen beschädigten Heißwasserschlauch sofort durch einen vom Hersteller empfohlenen Heißwasserschlauch.

Behandeln Sie keine Gegenstände, die Schadstoffe enthalten.

Fügen Sie keine organischen Flüssigkeiten oder Lösungsmittel hinzu.

VORSICHT
Betreiben oder lagern Sie das Gerät nur gemäß der Beschreibung oder Abbildung.

Überprüfen Sie das Gerät und das Zubehör, insbesondere das Stromversorgungskabel und den Heißwasserschlauch, vor dem Betrieb auf einen ordnungsgemäßen, sicheren und zuverlässigen Zustand jedes Mal. Verwenden Sie das Gerät nicht, wenn es beschädigt ist. Ersetzen Sie beschädigte Komponenten sofort.

Schalten Sie das Gerät nur ein, wenn sich Wasser im Wassertank befindet. Andernfalls kann das Gerät möglicherweise nicht starten, siehe Kapitel Fehlerbehebung.

Unfälle oder Schäden durch Umfallen des Geräts. Vor allen

Aktionen mit oder auf dem Gerät müssen Sie sicherstellen, dass es stabil ist.

AUFMERKSAMKEIT

Nicht mit Reinigungsmitteln oder anderen Ergänzungen befüllen. Betreiben Sie das Gerät nicht bei Temperaturen unter 0 °C. Lassen Sie das Gerät während des Betriebs niemals unbeaufsichtigt.

Verwenden Sie kein Regenwasser, um das Gerät zu füllen.

Gießen Sie niemals Lösungsmittel, lösungsmittelhaltige Flüssigkeiten oder verdünnte Säuren (z. B. Reinigungsmittel, Benzin, Farbverdünner und Aceton) in den Wassertank.

Das Gerät kann nur gestartet werden, wenn es an eine Wasserquelle angeschlossen ist. Andernfalls kann das Gerät nicht gestartet werden. Siehe Abschnitt „Fehlerbehebung“.

Das Gerät darf während des Betriebs nicht unbeaufsichtigt bleiben.

FÜR STEHENDE MASCHINEN

VORSICHT
Um die Stabilität zu gewährleisten, stellen Sie das Gerät auf eine feste, ebene Fläche.

Während der Reinigung dieses Geräts darf es nicht bewegt oder verwendet werden.

PFLEGE UND WARTUNG

WARNUNG
Führen Sie Wartungsarbeiten nur durch, wenn der Netzstecker gezogen und die Unkrautentfernung abgekühlt ist.

VORSICHT
Reparaturarbeiten dürfen nur von autorisierten Kundendienstmitarbeitern durchgeführt werden.

ENTKALKUNGSHINWEIS

ACHTUNG
Verwenden Sie die Unkrautentfernung nicht, während sich Entkalker im Wassertank befindet.

ACHTUNG
Der Entkalker kann empfindliche Oberflächen angreifen. Arbeiten Sie beim Befüllen und Entleeren des Dampfreinigers mit Entkalker vorsichtig.

VERWENDUNGSZWECK

Dieses Gerät ist ausschließlich für den gewerblichen Einsatz vorgesehen. Es dient zur Entfernung von Unkraut mittels Heißwasser sowie zur Reinigung und kann mit dem in dieser Betriebsanleitung beschriebenen, geeigneten Zubehör verwendet werden.

Die Anwendung erfolgt ohne zusätzliche Reinigungsmittel.

Bitte beachten Sie die im Kapitel „Sicherheitshinweise“ aufgeführten Vorgaben und Schutzmaßnahmen.

KRAFTSTOFF

WARNUNG
Verwenden Sie keinen Biodiesel!

VERPACKUNG UND SYMBOLE

SCHUTZ DER UMWELT

Die Verpackungsmaterialien können recycelt werden. Bitte entsorgen Sie Verpackungen gemäß den Umweltvorschriften.

Elektro- und Elektronikgeräte enthalten wertvolle, recycelbare Materialien und oft Komponenten wie Batterien, Akkus oder Öl, die bei unsachgemäßer Handhabung oder Entsorgung eine potenzielle Gefahr darstellen können für die menschliche Gesundheit und die Umwelt. Diese Komponenten werden jedoch für den ordnungsgemäßen Betrieb der Appliance benötigt.

Geräte, die mit diesem Symbol gekennzeichnet sind, dürfen nicht zusammen mit dem Hausmüll entsorgt werden.

ZUBEHÖR UND ERSATZTEILE

(Abhängig von der Ausstattung)
Verwenden Sie nur Originalzubehör und Originalersatzteile. Sie sorgen dafür, dass das Gerät störungsfrei und sicher läuft.

Informationen zu Zubehör und Ersatzteilen finden Sie unter www.unkrautfuchs.de

LIEFERUMFANG

Der Lieferumfang des Gerätes ist auf der Verpackung angegeben. Prüfen Sie den Inhalt beim Auspacken auf Vollständigkeit. Bei fehlendem Zubehör oder bei Transportschäden benachrichtigen Sie bitte umgehend Ihren Händler.

GARANTIE

In allen Ländern gelten die Garantiebedingungen, die von unseren zuständigen Außendienstmitarbeitern ausgestellt werden. Wir schaffen Abhilfe bei möglichen Fehlfunktionen an Ihrem Gerät innerhalb der Gewährleistungsfrist kostenlos, sofern ein Material- oder Herstellungsfehler die Ursache ist. Im Garantiefall wenden Sie sich bitte an Ihren Händler mit dem Kaufbeleg) oder die nächste autorisierte Kundendienststelle.

GARANTIEHINWEIS

Regelmäßiges Entkalken ist notwendig, um sicherzustellen, dass Ihr Gerät ordnungsgemäß funktioniert. Zum Entkalken muss der unter dem Punkt Entkalken angegeben Intervall eingehalten werden. Bei Schäden durch Verkalkung erlischt die Garantie.

SICHERHEITSVORRICHTUNGEN

VORSICHT
Sicherheitsvorrichtungen werden zu Ihrem eigenen Schutz bereitgestellt. Ändern oder umgehen Sie niemals Sicherheitsvorrichtungen.

SYMBOLE AM GERÄT

Verbrennungsgefahr, Oberfläche des Geräts wird während des Betriebs heiß.

Bedienungsanleitung lesen.

Tragen Sie eine Schutzbrille.

Tragen Sie die Handschuhe.

Trennen Sie die Stromversorgung von der Stromversorgung, bevor Sie eine Benutzerwartung durchführen.

Wenn das Anschlusskabel beschädigt oder durchtrennt ist, ziehen Sie sofort den Netzstecker.

Der Sprühkopf darf nicht auf Personen, unter Spannung stehende Geräte oder das Gerät selbst gerichtet werden.

GEWÄHRLEISTUNG

Dieses Produkt hat eine Gewährleistung von 1 Jahr ab dem Datum des ursprünglichen Einzelhandelskaufs (Kaufbeleg erforderlich) gegen Material- oder Verarbeitungsfehler, vorbehaltlich der folgenden Ausschlüsse:
- Jedes Teil, das aufgrund von Missbrauch, Missbrauch, mangelnder ordnungsgemäßer Wartung gemäß der Bedienungsanleitung, professioneller oder kommerzieller Nutzung oder Unfallschäden funktionsunfähig geworden ist.

Zusätzliche Einschränkungen

Weder der Einzelhändler noch der Hersteller haften für andere Kosten, Verluste oder Schäden, ob direkt, zufällig, als Folge oder exemplarisch, die im Zusammenhang mit dem Verkauf oder der Verwendung oder der Unmöglichkeit der Verwendung dieses Produkts entstehen.
Diese Garantie gilt nur für den Erstbesitzer und kann nicht übertragen werden.

Hinweis für Verbraucher

Nichts in dieser schriftlichen Garantie soll die im geltenden Recht oder in deren Anwendung festgelegten Garantien einschränken, modifizieren, verringern oder ausschließen.

Name

Datum

Händler

Unterschrift / Stempel

EC KONFORMITÄTSERKLÄRUNG

Produkttyp: Unkrautentferner
Brand: Unkrautfuchs
Modell: Unkrautfuchs 4.0

Dieses Produkt wurde gemäß den wesentlichen europäischen Anforderungen und Vorschriften auf der Grundlage der harmonisierten Normen hergestellt. Jede nicht genehmigte Änderung oder Anpassung an diesem Produkt macht diese Erklärung unbrauchbar.

Europäische Verordnung:

Direktiven
2014/30/EU Elektromagnetische Verträglichkeit 2006/42/EU
Maschinen-Sicherheitsnormen
Europäische harmonisierte Normen und ihre Anpassungen:
EN 60335-1: 2012/A11:2014+A13:2017+A1:2019+A14:2019
+A2:2019+A15:2021+A16:2023
EN 60335-2-79: 2012
EN 62233: 2008
EN IEC 55014-1: 2021
EN IEC 55014-2: 2021
EN IEC 61000-3-2: 2019/A1:2021+A2:2024
EN 61000-3-3:2013/A1:2019+A2:2021

Alexander Cestar
(Geschäftsführer)

August 2025

Haussmann GmbH
Postauer Str. 26
84109 Wörth/Isar, Deutschland
tel. +49 (0)8702 946 2992
info@haussmann-shop.de

www.haussmann-shop.de
www.unkrautfuchs.de